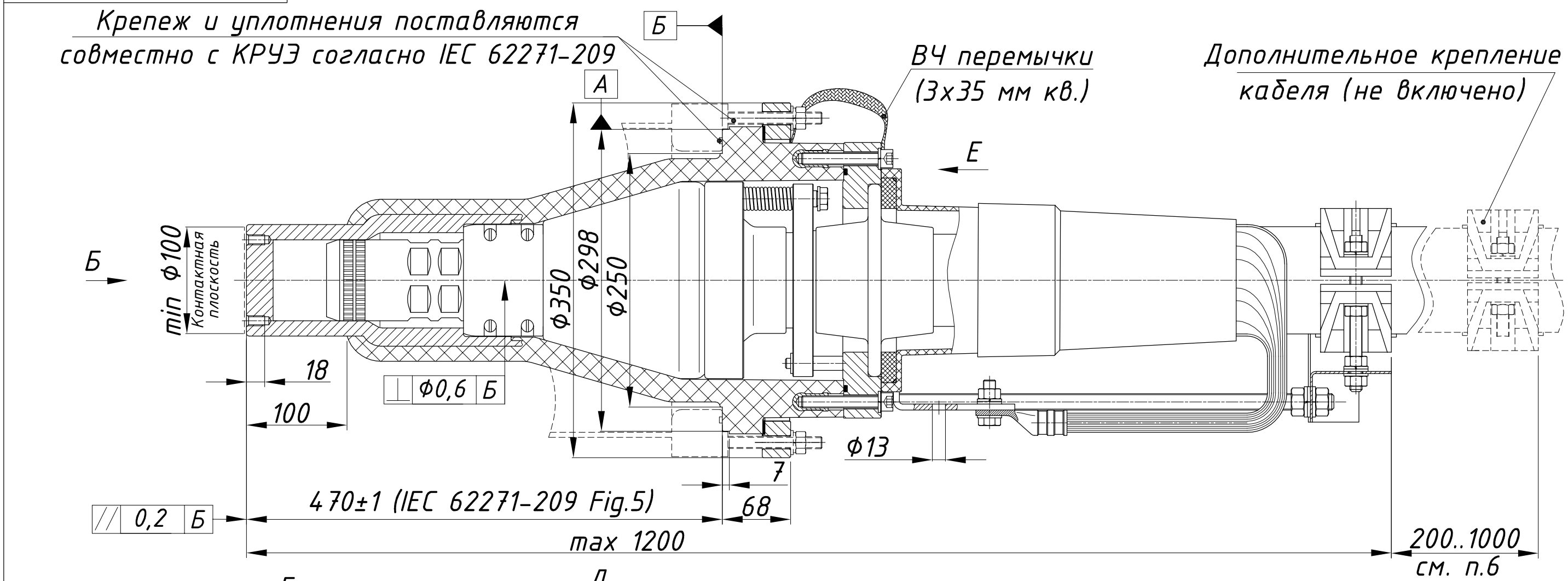

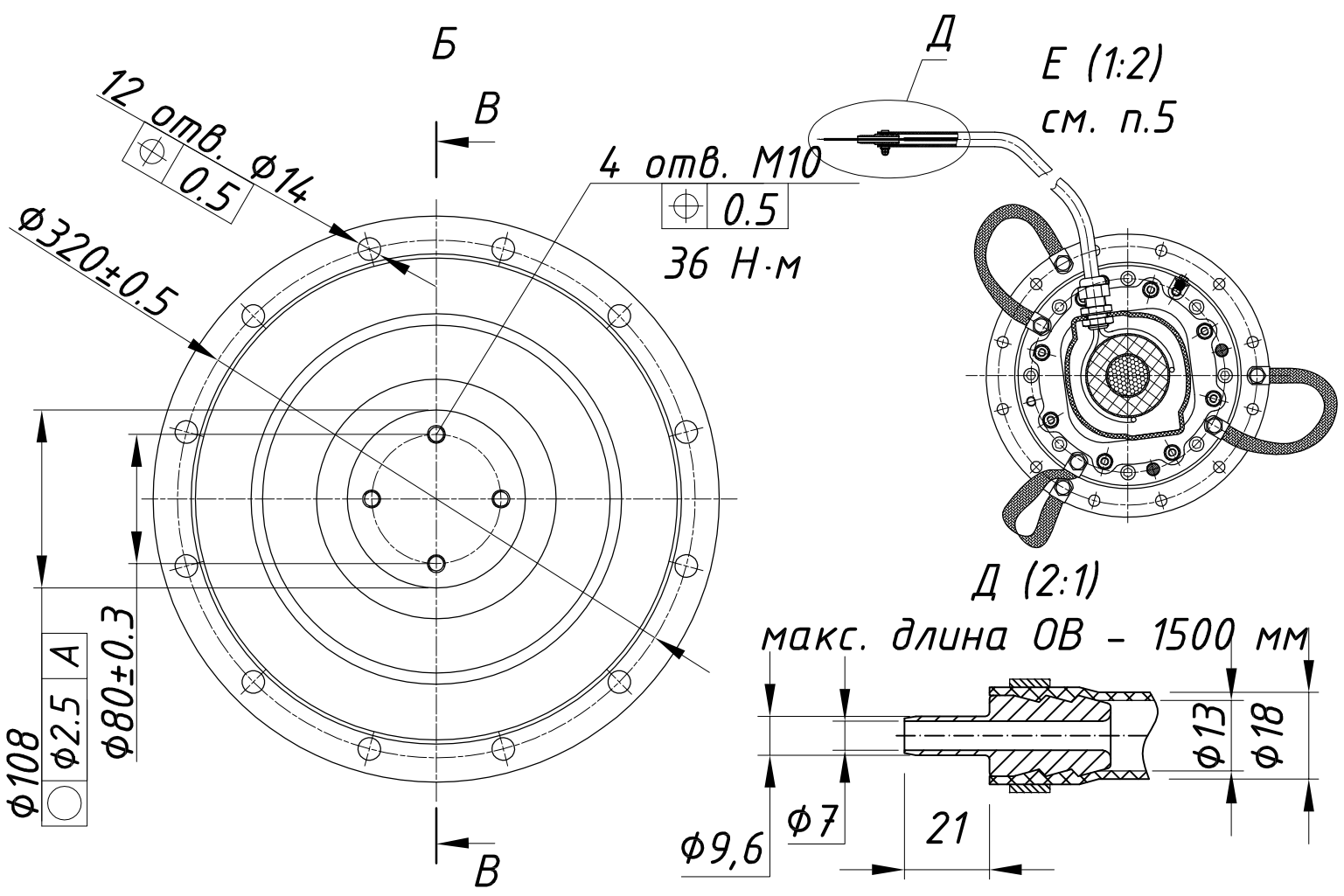

1. Размеры в и комплект поставки в соответствии с IEC 62271-209 Fig.5 (L5=470 мм). Опционально доступна удлиненная версия для L5=757 мм IEC 62271-209 Fig.3.
2. Диапазон сечений жилы, мм кв.:
   Cu: 400*-2500; Al: 400*-500 (опрессовка), 400*-1200 (винты), 630-2500 (сварка).
   *В зависимости от толщины изоляции.
3. Диапазон диаметров кабеля по подготовленной изоляции 55-103 мм.
4. Наибольший диаметр по оболочке кабеля - 120 мм.
5. ВЧ перемычки предпочтительно присоединять непосредственно к корпусу КРУЭ. В иных случаях присоединение ВЧ перемычек согласно виду Е.
6. Дополнительно крепить кабель соосно с ячейкой КРУЭ на расстоянии 200..1000 мм ниже существующего хомута ввода. Дополнительное крепление в комплект поставки не включено.
7. Наибольшее рабочее напряжение Um=170 кВ.

					AKS.222.100.000 ЧГ		
Изм.	Лист	№ докум.	Подпись	Дата	MBB B 126/145/170 O	Лит.	Масса: 60	Масштаб: 1:1
Разр.		Хорошилов		11.03.2021		Лист	Листов 1
Пров.		Терехов		11.03.2021			
Утв.		Кинтюхин		11.03.2021	Габаритный чертеж	ООО "АРСКАСИЛ СК"	

Формат А3