В–В

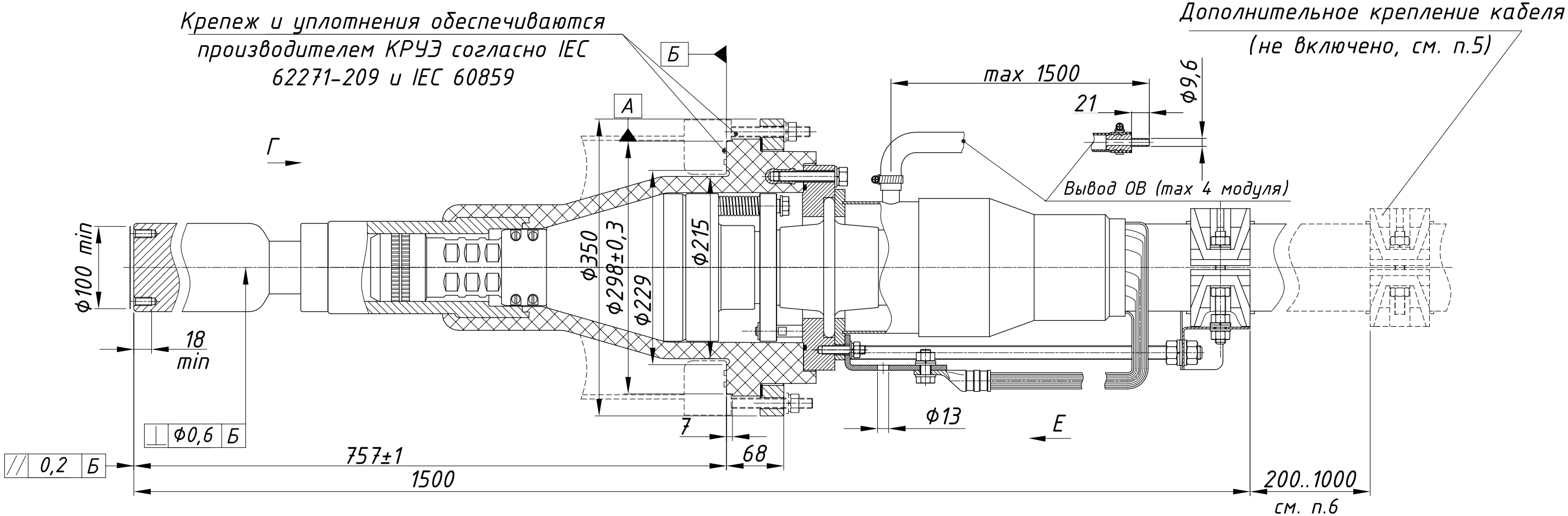

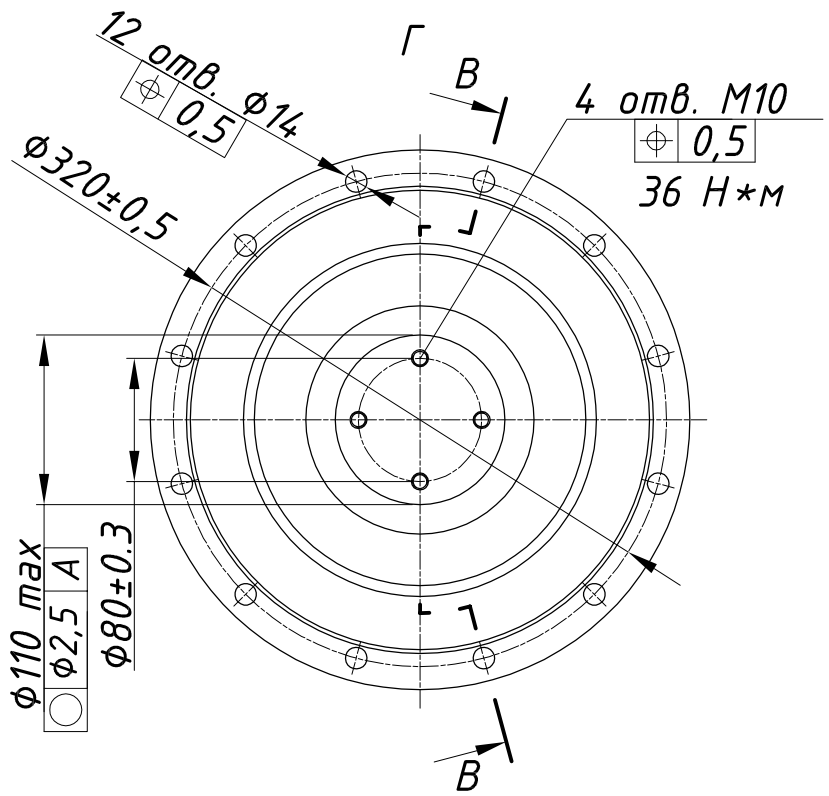

Е (1:10)
ВЧ перемычки
см п.5

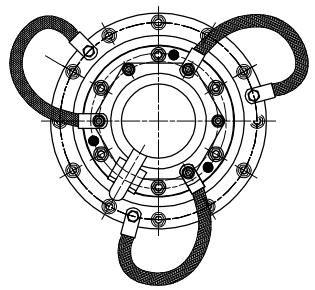

1. Размеры в и комплект поставки в соответствии с IEC 62271-209 Fig.3 и IEC 60859 Fig.2 (L5=757 мм).
2. Диапазон сечений жилы, мм кв.:
   опрессовка: Cu до 1600*; Al: до 500;
   винтовой: до 1200;
   сварка: Al до 1600* (сварка).
   *В зависимости от толщины изоляции (см. п.3).
3. Диаметр кабеля по подготовленной изоляции 47-84 мм.
4. Максимальный диаметр по оболочке - 125 мм.
5. ВЧ заземления крепить непосредственно на фланец КРУЭ, зачистив и обезжирив контактные площадки. При невозможности крепление показано на виде Е. ВЧ перемычки с крепежом включены в комплект поставки.
6. Дополнительно крепить кабель соосно с ячейкой КРУЭ на расстоянии 200..1000 мм от существующего хомута. Дополнительное крепление в комплект поставки не входит.
7. Наибольшее рабочее напряжение Um = 170 кВ.

					AKS.202.000.000 ЧГ			
Изм.	Лист	№ докум.	Подпись	Дата	MBB A 126/145/170 E0	Лит.	Масса	Масштаб
Разр.		Хорошилов		2021.01.21			80	1:1
Пров.		Терехов		2021.01.21		Лист	Листов 1	
Утв.		Кинтюхин		2021.01.21	Габаритный чертеж	ООО "АРСКАСИЛ СК"		

Формат А3